TREND STEEL SSTS
Art.-Nr. 12750002

SEIFOMAT®
SEIFENSPENDER

PRODUKTINFORMATION

Tischseifenspender, Hubkolbenpumpe
- Auslauf: 90 mm
- Bohrungsdurchmesser: 21-28 mm
- Edelstahl 316
- zum Einbau im Waschbecken/-tisch
- von oben zu befüllen
- für Desinfektionsmittel geeignet
- drehbar

Zubehör:
- Flüssigseife seifomild®
  0,5 ltr. / 1 ltr. / 5 ltr. / 10 ltr.
  (Microplastikfrei, chloridfrei,
  dermatologisch getestet)
- Behälter: 500 / 1.000 ml
- Edelstahlbehälter: 450 ml
- Revisionssatz Trend
- Pumpenkopf Steel
- Befestigungssatz
- Flaschenmutter mit Membrane
- Schlauchleitung
- Bodenventil / Set Schlauchverlängerung
- Fülltrichter
- Halterung für 5 ltr. Kanister (Edelstahl)

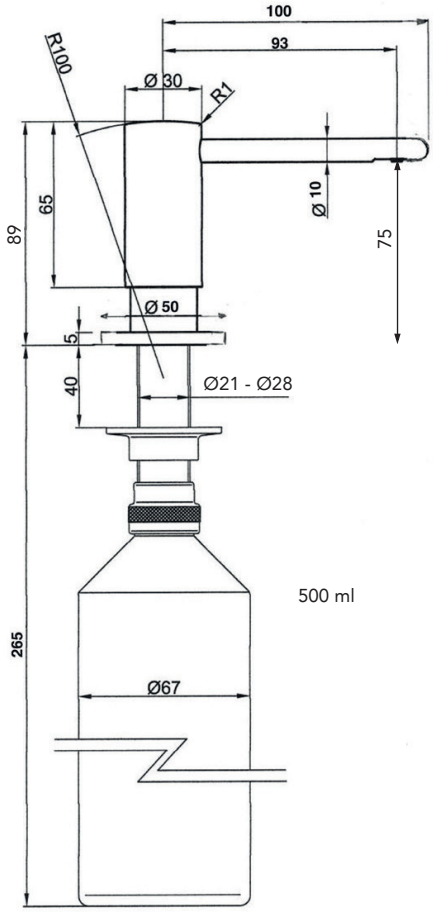

Textvorschlag für Ausschreibungen:
Tischseifenspender, Edelstahl 316, drehbar, von oben befüllbar, zum Einbau im Waschbecken/-tisch (für Desinfektionsmittel geeignet). Mit Seifenbehälter, Inhalt 500 ml / 1.000 ml. Auslauf: 90 mm.

Artikel Nr.
12750002 / Seifomat® Trend Steel SSTS

Fritz Ostermann GmbH

Gottlieb-Daimler-Str. 24
59439 Holzwickede

Fon +49 (0) 2301-91940-0
Fax +49 (0) 2301-91940-20

info@seifomat.de
www.seifomat.de